シヤープ　5S–28 型　5 球スーパー

極めて標準的な 5 球スーパーで、大量製産のためできるだけ簡単な回路を採用し、無駄なものは一つもありません。ただピツク・アツプに切替えた時にもラジオの場合と同じように音量調整ができるようにしてあるのは、なかなか親切です。またパーマネント・ダイナミツクを使つて、B 電源の平滑回路に低周波チヨークを使用している点は目新しい。

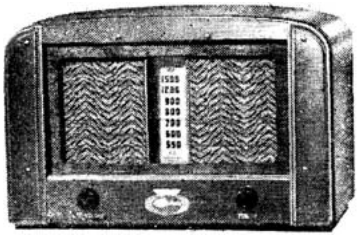

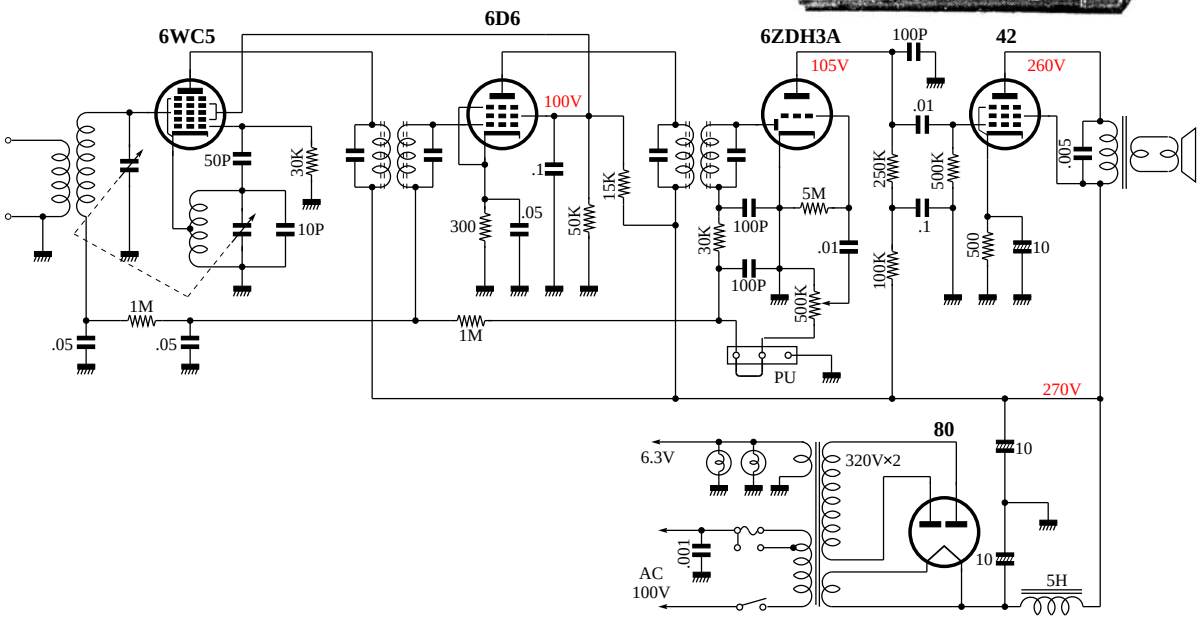

PDF 化にあたって

本 PDF は,

『電波科学』1950 年 11 月号

を元に作成したものである。

PDF 化にあたって，旧漢字は新漢字に、仮名遣いは新仮名遣いに変更した。漢字の一部には振り仮名をつけた。

ラジオ関係の古典的な書籍及び雑誌のいくつかを

ラジオ温故知新(`http://fomalhaut.web.infoseek.co.jp/index.html`)

に、

ラジオの回路図を

ラジオ回路図博物館（`http://fomalhaut.web.infoseek.co.jp/radio/radio-circuit.html`）

に収録してある。参考にしてほしい。